bticino

Istruzioni d'uso
Notice de montage
Instruction sheet
Instrucciones de uso
Gebruiksinstructies
Instruções de uso

PART. Y3245D

10/11-01 GF

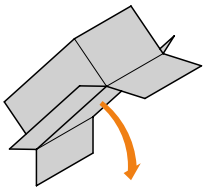

x 10

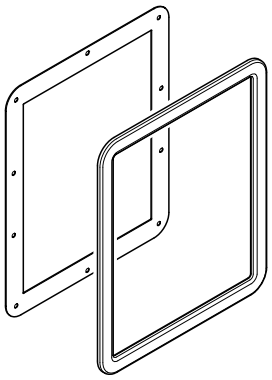

MT809IP

1

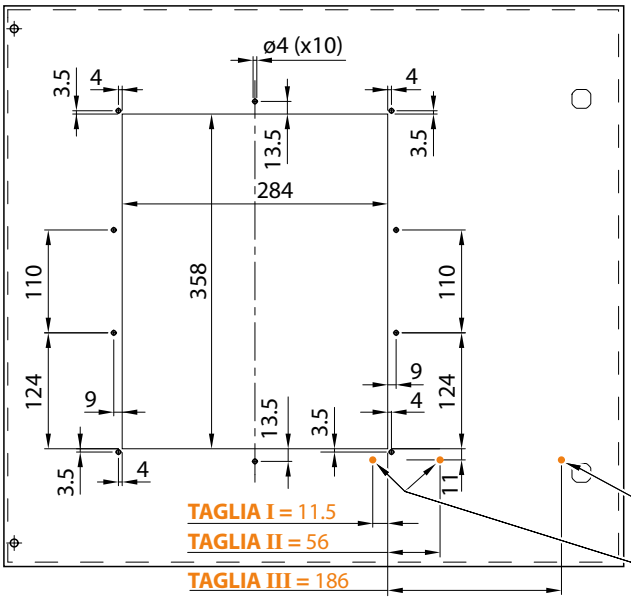

Operazione non necessaria se si dispone di un pannello frontale serie MAS
Pas nécessaire avec les plastrons MAS
Not necessary with MAS front panel
Non neceser con cubierta frontal MAS
Nicht notwendig mit der MAS Frontplatte
Não necessário com painel frontal MAS

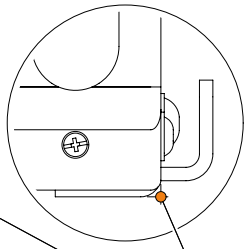

Angolo dell'interruttore
Coin du disjoncteur
Corner of the breaker
Ángulo del interruptor
Gebruiksinstructies
Canto do interruptor

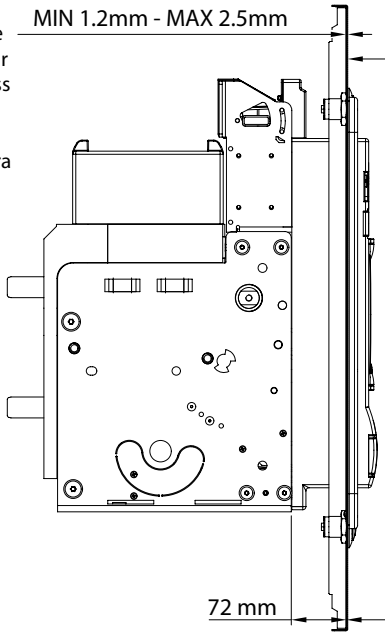

Spessore
Épaisseur
Thickness
Espesor
Dikte
Espessura

Pannello
Plastron
Panel door
Panel
Deurpaneel
Painel da porta

distanza minima
distance minimum
minimum distance
distancia mínima
minimale afstand
distância mínima

1a

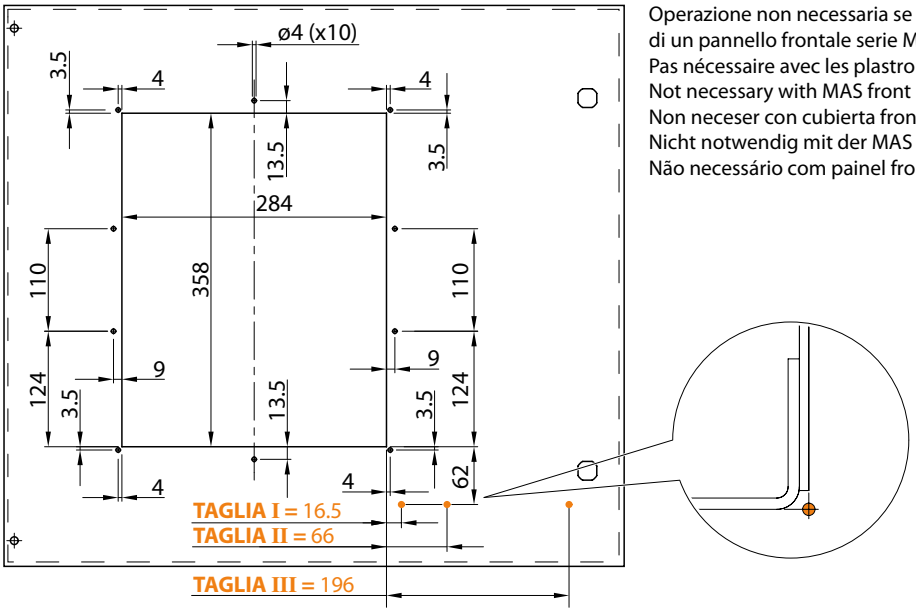

Operazione non necessaria se si dispone di un pannello frontale serie MAS
Pas nécessaire avec les plastrons MAS
Not necessary with MAS front panel
Non neceser con cubierta frontal MAS
Nicht notwendig mit der MAS Frontplatte
Não necessário com painel frontal MAS

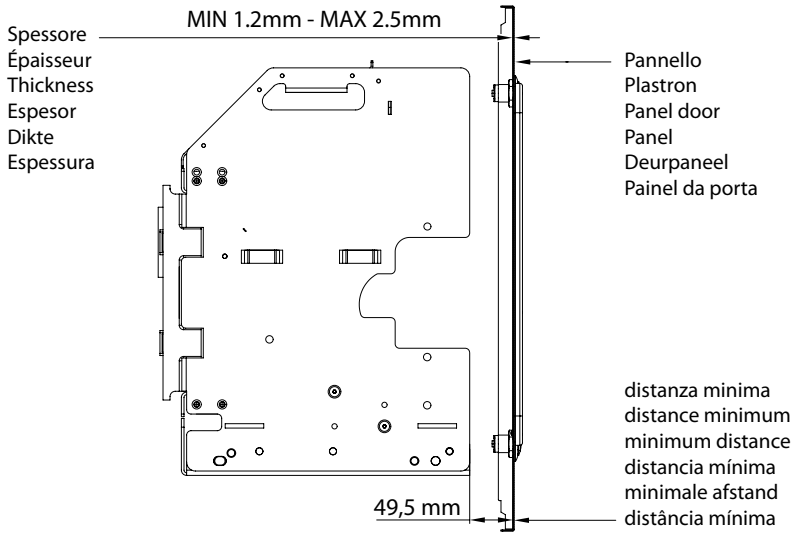
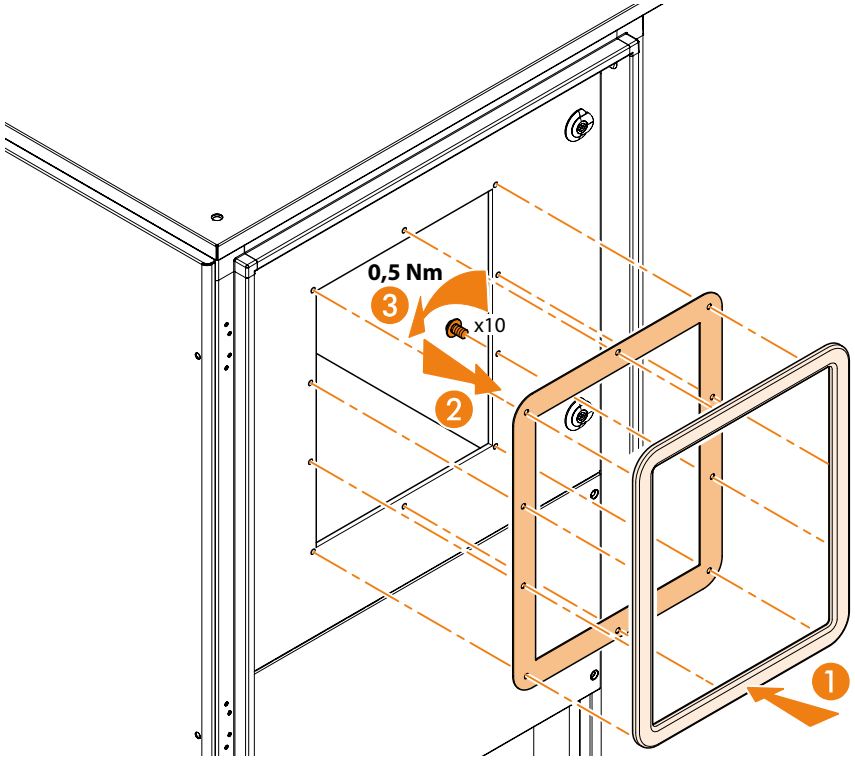
2