bticino®

Istruzioni d'uso
Montageanleitung
Notice de montage
Instruction sheet
Instrucciones de empleo
Gebruiksaanwijzing
Istruçoes de uso
Οδηγίες Χρήσης

M5/1CS
M5A/1CS
M5B/1CS

PART. 80038D

09/06-01 GF

C

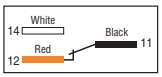

Contatto ausiliario in commutazione
Hilfsschalter
Contact auxiliaire
Auxiliary switch
Contacto auxiliare de commutation

S

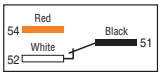

Contatto di allarme in commutazione
Stömeldeschalter (Wechsler)
Contact de signalisation de défaut (inverseur)
Allarm switch (switchover)
Contacto de senãlisasion de disparo en commutation

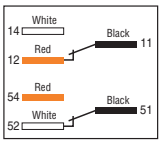

Contatto ausiliario + contatto di allarme in commutazione
Hilfsschalter + Stömeldeschalter (Wechsler)
Contact auxiliaire + contact de signalisation de défaut (inverseur)
Auxiliary switch + allarm switch (switchover)
Contacto auxiliare de + contacto de senãlisasion de disparo en commutation

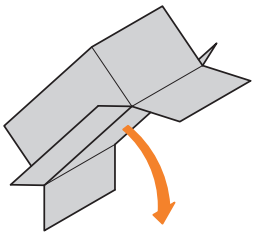

	M5/1CS	M5A/1CS	M5B/1CS
A	-	-	1
B	-	-	1
C_1	4	4	4
C_2	4	1	1
C_3	3	-	-
C_4	1	1	1
C_5	3	3	3
C_6	3	-	-
D	1	1	1
E	-	1	-
F	1	1	-

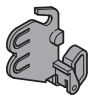

A

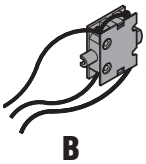

B

$C_1 \div C_6$

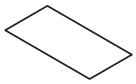

D

E

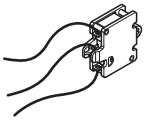

F

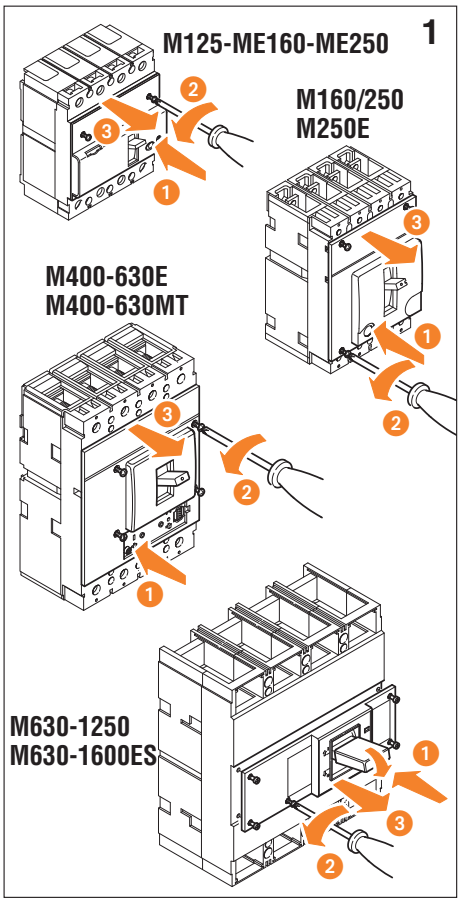

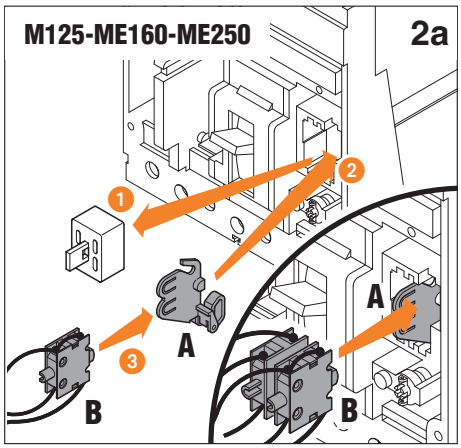

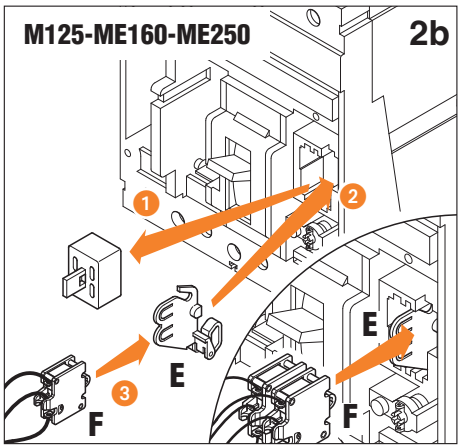

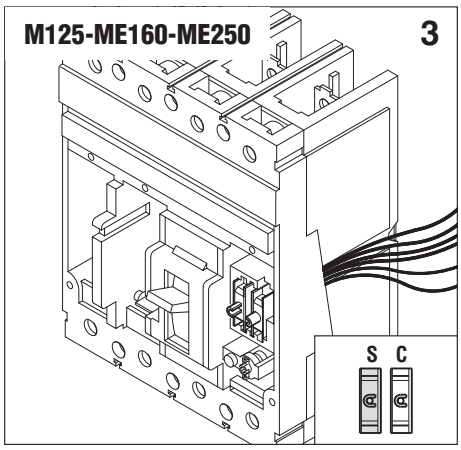

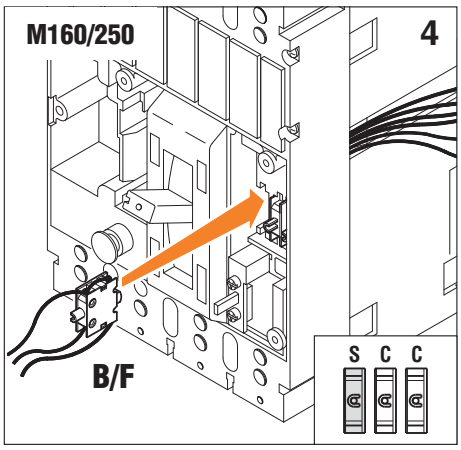

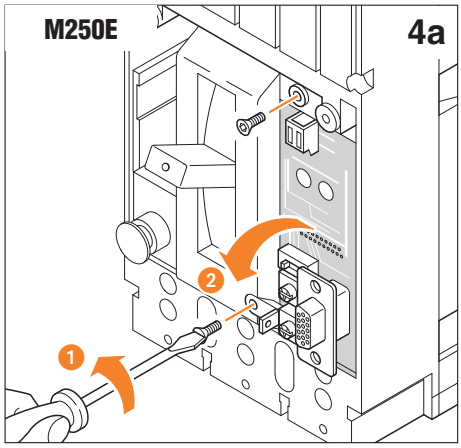
M250E
4a
1
2

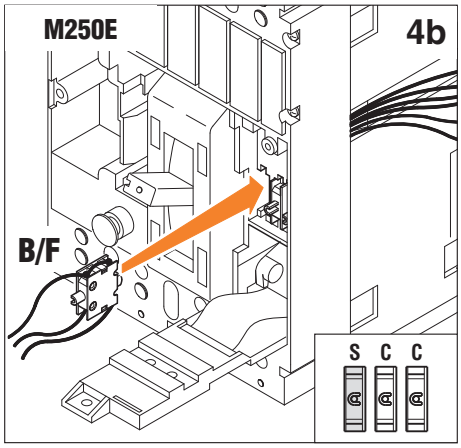
M250E
4b
B/F
S C C

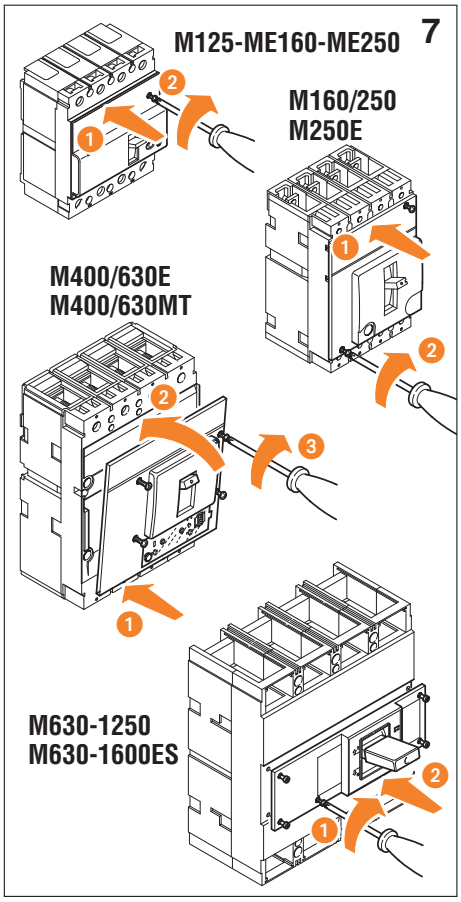
M125-ME160-ME250
7
M160/250
M250E
M400/630E
M400/630MT
M630-1250
M630-1600ES

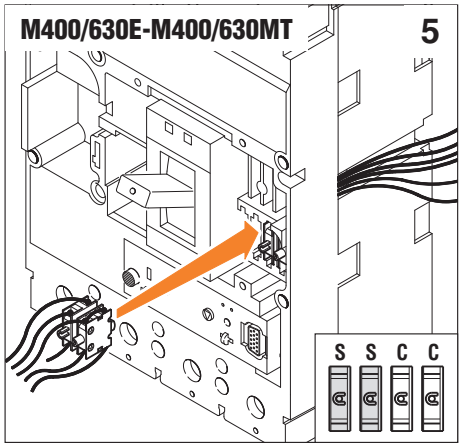
M400/630E-M400/630MT
5
S S C C

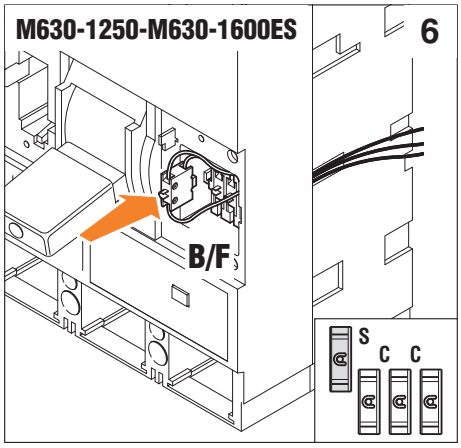
M630-1250-M630-1600ES
6
B/F
S C C

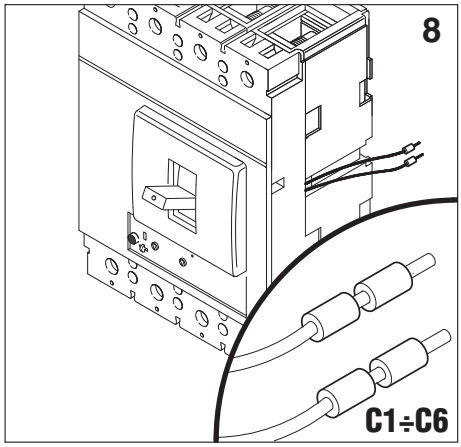
8
C1÷C6

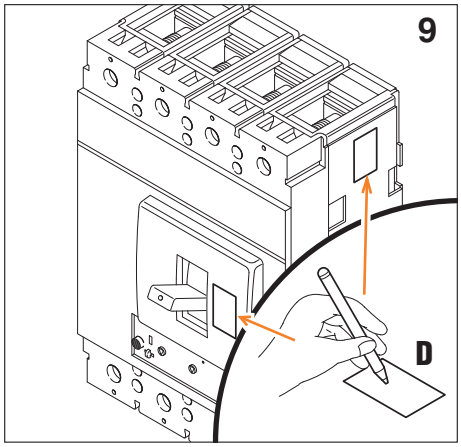
9
D